DIVIDER
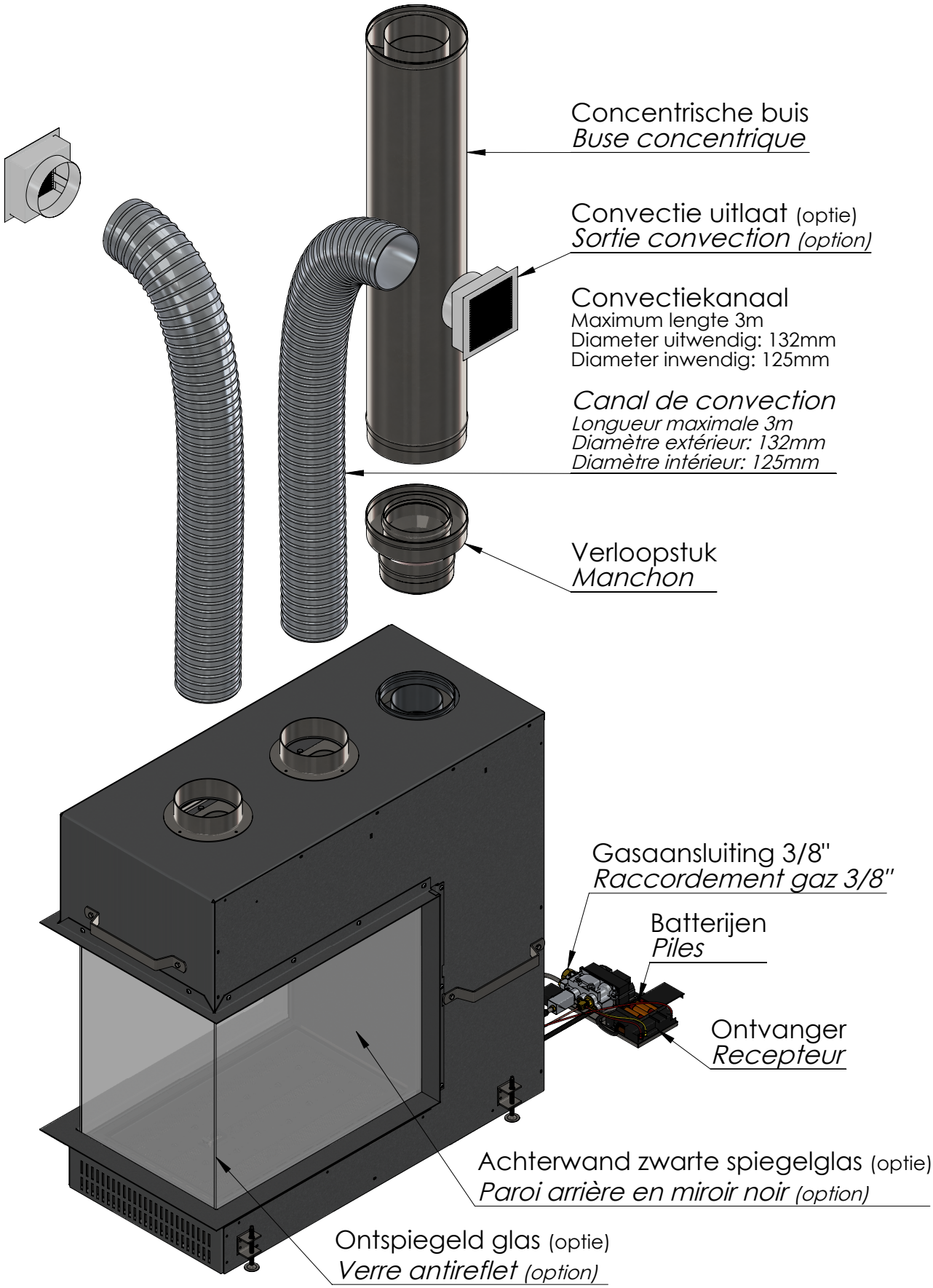
Toebehoren & opties
Options & accessoires