STAR

Toebehoren & opties
Options & accessoires

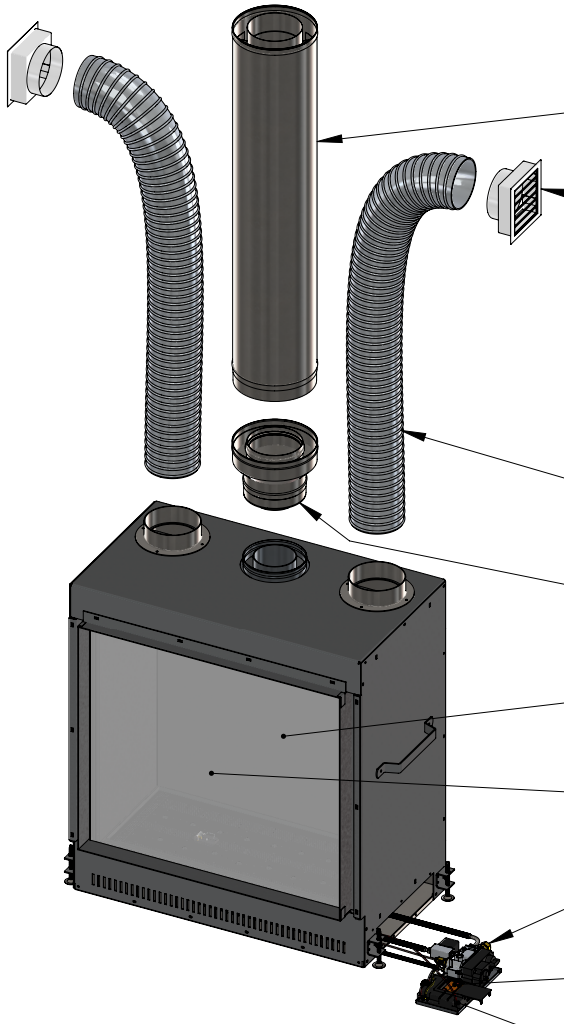

Concentrische buis
Buse concentrique

Convectie uitlaat (optie)
Sortie convection (option)

Convectiekanaal
Maximum lengte 3m
Diameter uitwendig: 132mm
Diameter inwendig: 125mm

Canal de convection
Longueur maximale 3m
Diamètre extérieur: 132mm
Diamètre intérieur: 125mm

Verloopstuk
Manchon

Achterwand zwarte spiegelglas (optie)
Paroi arrière en miroir noir (option)

Ontspiegeld glas (optie)
Verre antireflet (option)

Gasaansluiting 3/8"
Raccordement gaz 3/8"

Batterijen
Piles

Ontvanger
Recepteur
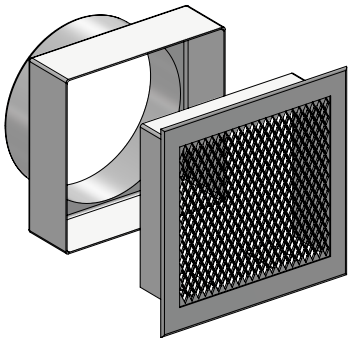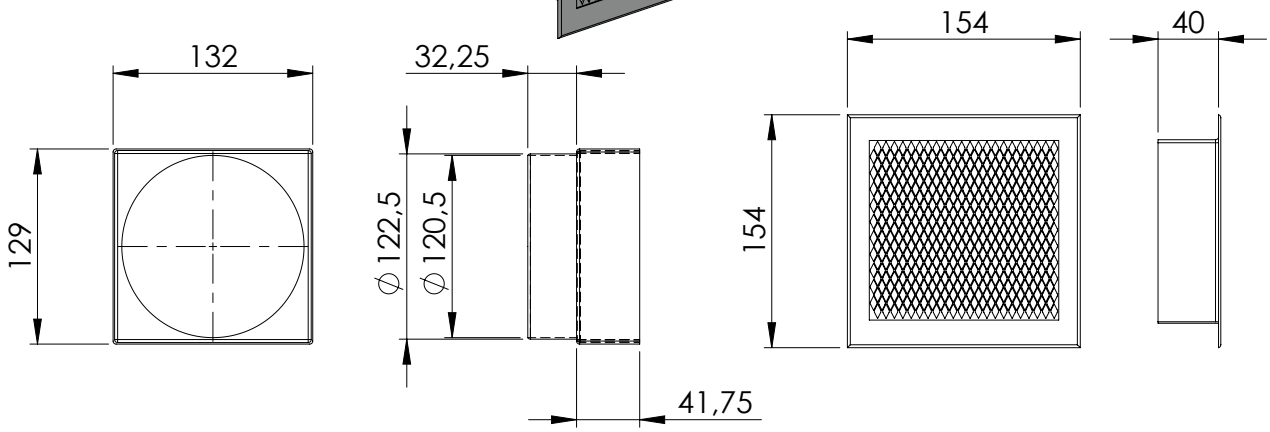
Convectie uitlaat:
Sortie convection: